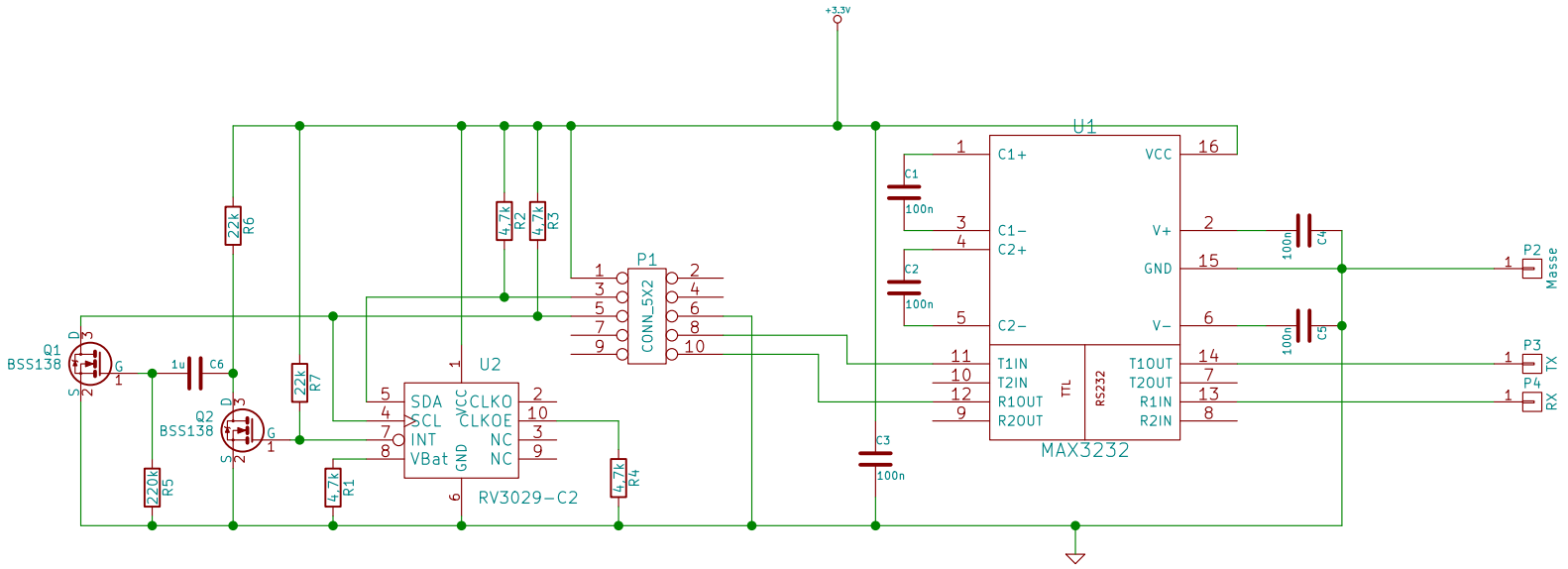

Sheet: /
File: ser-raspi-1.sch

Title: Serielle Schnittstelle und RTC für Raspi

Size: A4	Date: 30 aug 2014	Rev: 1/17 Kr
KiCad E.D.A. kicad 4.0.5-e0-633749ubuntu16.04.1		Id: 1/1